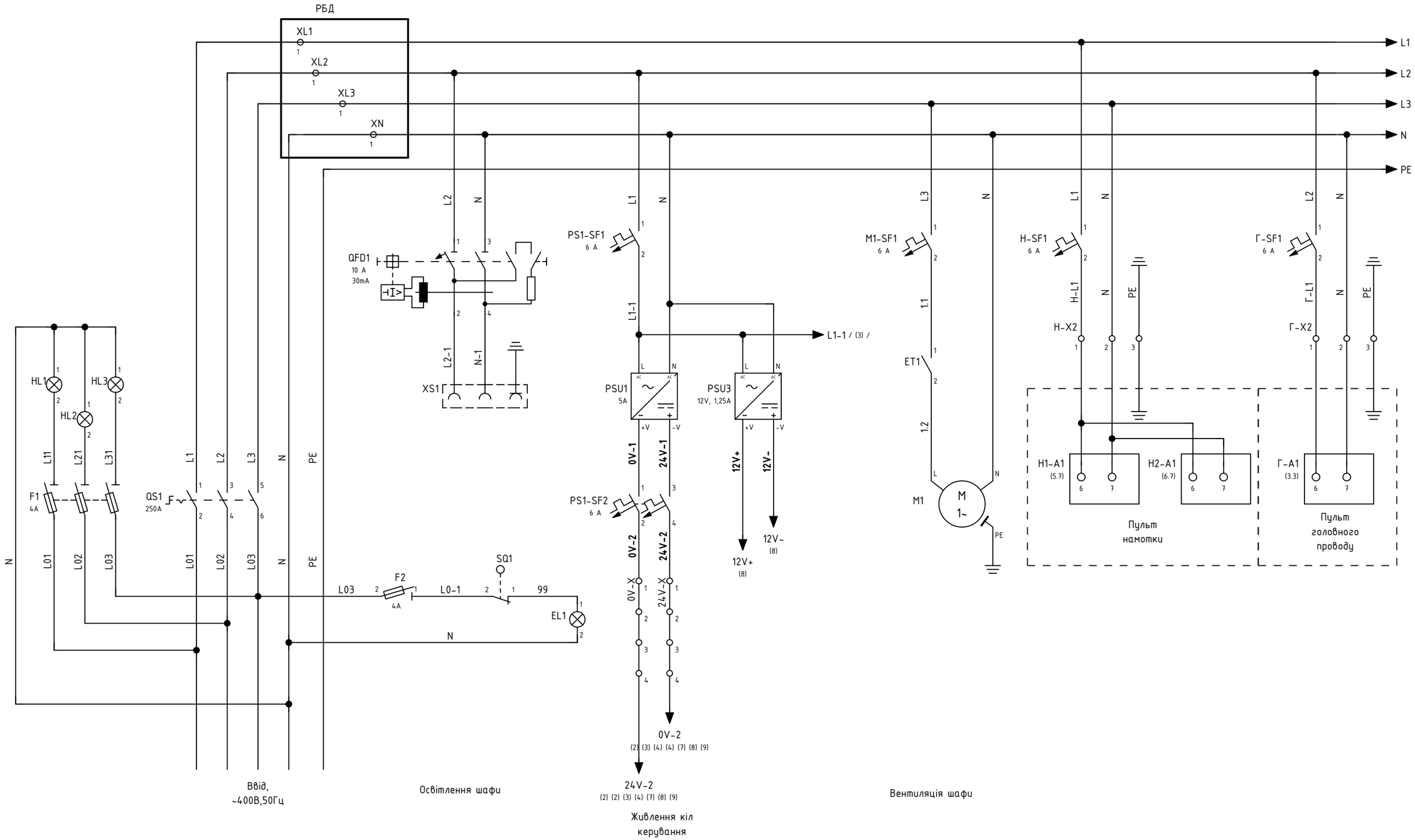

					ВАХА.656441.946		Е3
Зм.	Арк.	№ докум.	Підп.	Дата	Шафа управління головним приводом та приводами намотування ФМ ВТ6	Літ. / Маса / Масштаб	
Розроб.		Земцова		12.2025			
Перев.		Довгаль			Схема електрична принципова	Аркуш 1	Аркушів 10
Т.Контр.							
Прийняв						prisma energy group	
Н.контр.							
Затв.		Довгаль					

Перв. застосуб.

Довідк. №. 1269-1

Підп. і дата

Інв. № дубл.

Зам. інв. №

Підп. і дата

Інв. № ориг.

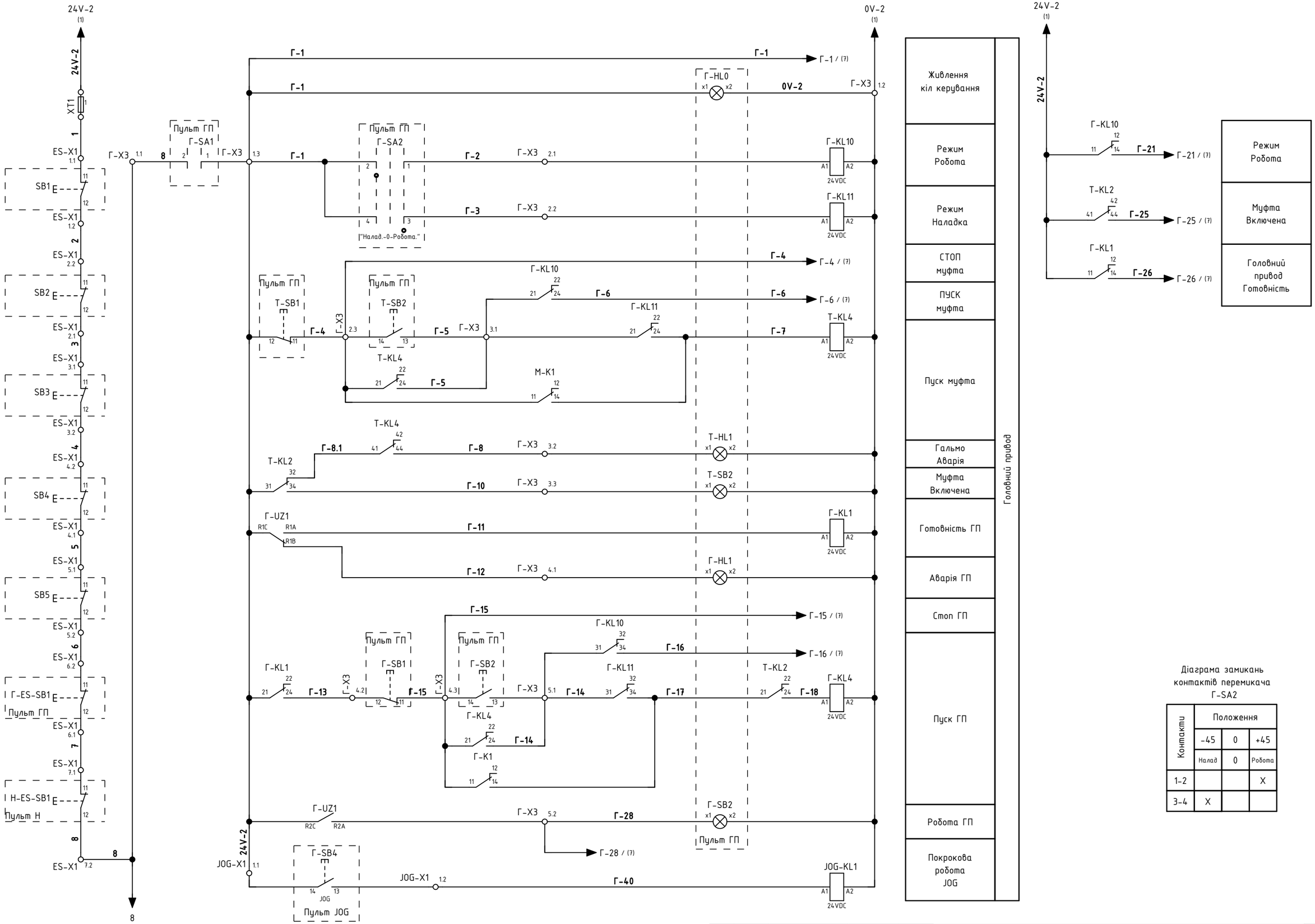

Діаграма замикань контактів перемикача Г-SA2

Контакти	Положення		
	-45	0	+45
	Налад	0	Робота
1-2			X
3-4	X		

Перв. застосув.	Довідк. №	Підп. і дата	Інв. № дубл.	Зам. інв. №	Підп. і дата	Інв. № ориг.
	1269-1					

Зм.	Арк.	№ докум.	Підп.	Дата

ВАХА.656441.946 Е3

Аркуш 2

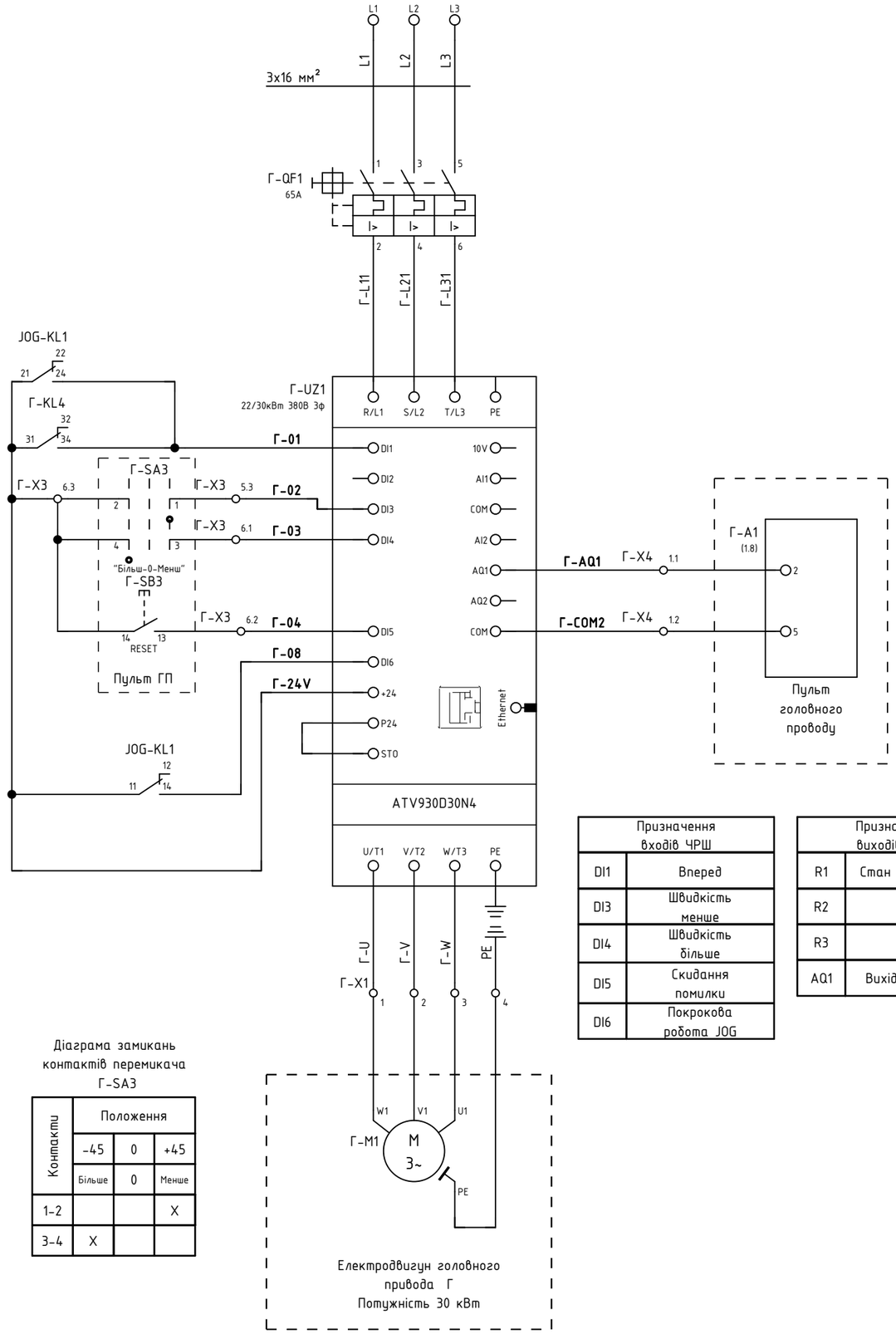

Призначення входів ЧРШ	
DI1	Вперед
DI3	Швидкість менше
DI4	Швидкість більше
DI5	Скидання помилки
DI6	Покрокова робота JOG

Призначення виходів ЧРШ	
R1	Стан несправності
R2	Робота
R3	Робота
AQ1	Вихідна частота

Діаграма замикань контактів перемикача Г-SA3

Контакти	Положення		
	-45	0	+45
	Більше	0	Менше
1-2			X
3-4	X		

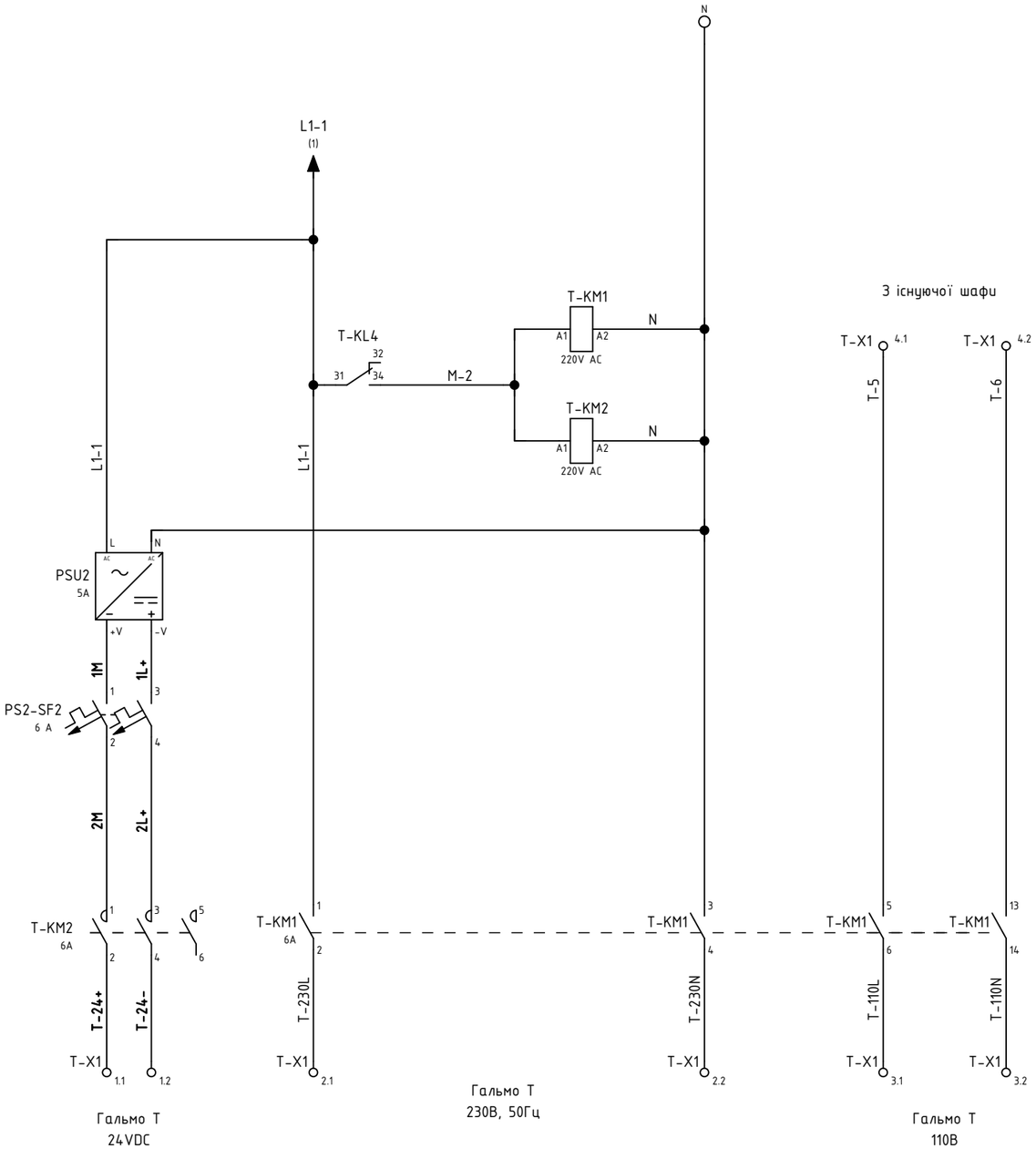

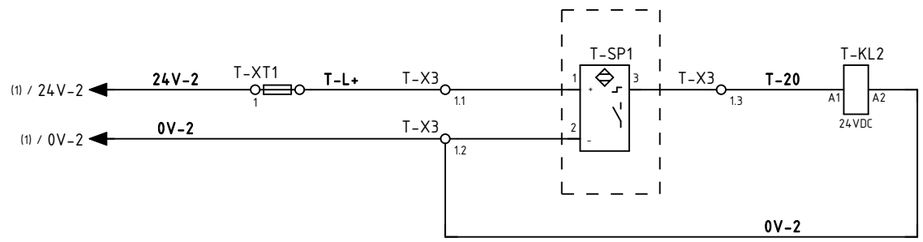

Датчик положення гальма головного приводу

Зм.	Арк.	№ докум.	Підп.	Дата

ВАХА.656441.946 Е3

Аркуш 3

Перв. застосуб.

Довідк. №

1269-1

Підп. і дата

Інв. № дубл.

Зам. інв. №

Підп. і дата

Інв. № ориг.

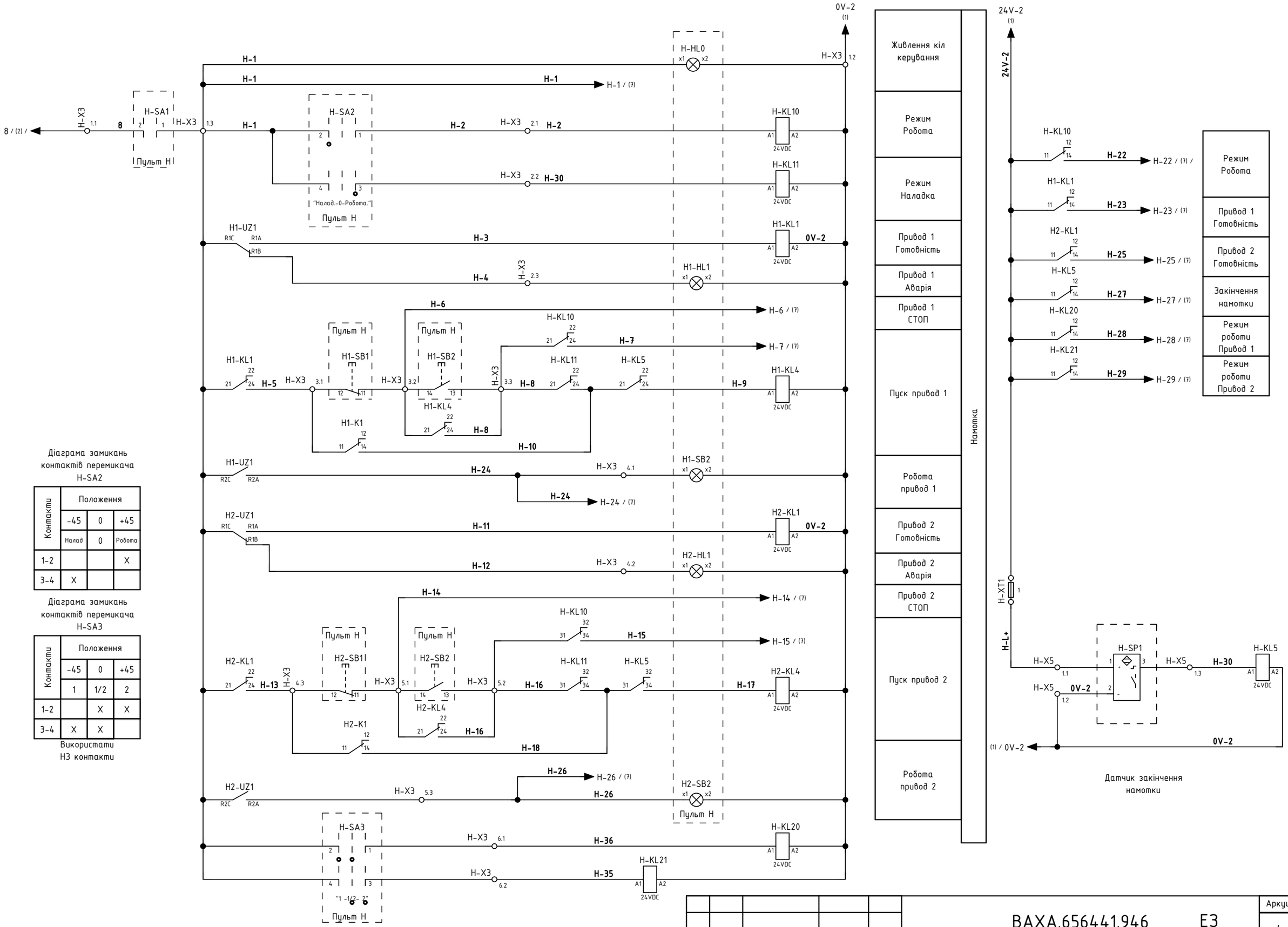

Діаграма замикань контактів перемикача H-SA2

Контакти	Положення		
	-45	0	+45
	Налад	0	Робота
1-2			X
3-4	X		

Діаграма замикань контактів перемикача H-SA3

Контакти	Положення		
	-45	0	+45
	1	1/2	2
1-2		X	X
3-4	X	X	

Використати НЗ контакти

Зм.	Арк.	№ докум.	Підп.	Дата

ВАХА.656441.946 Е3

Аркуш 4

Перв. застосуб. | Довідк. № 1269-1 | Підп. і дата | Інв. № дубл. | Зам. інв. № | Підп. і дата | Інв. № ориг.

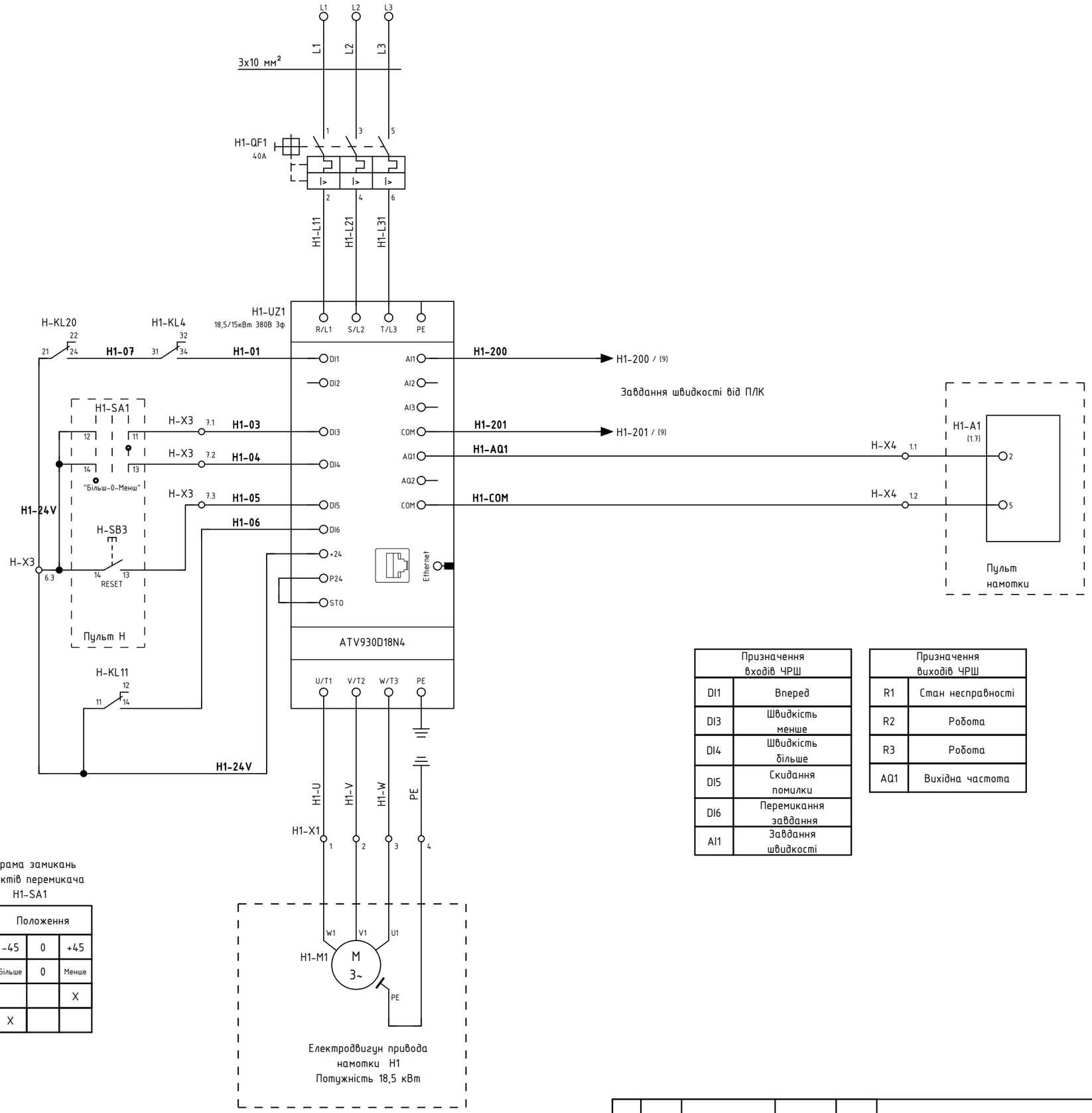

Діаграма замикань контактів перемикача H1-SA1

Контакти	Положення		
	-45	0	+45
	Більше	0	Менше
1-2			X
3-4	X		

Призначення входів ЧРШ	
DI1	Вперед
DI3	Швидкість менше
DI4	Швидкість більше
DI5	Скидання помилки
DI6	Перемикання завдання
AI1	Завдання швидкості

Призначення виходів ЧРШ	
R1	Стан несправності
R2	Робота
R3	Робота
AQ1	Вихідна частота

Перв. застосуб.	Довідк. №
	1269-1

Підп. і дата	Інв. № дубл.	Зам. інв. №	Підп. і дата	Інв. № ориг.

Зм.	Арк.	№ докум.	Підп.	Дата

ВАХА.656441.946 Е3

Аркуш 5

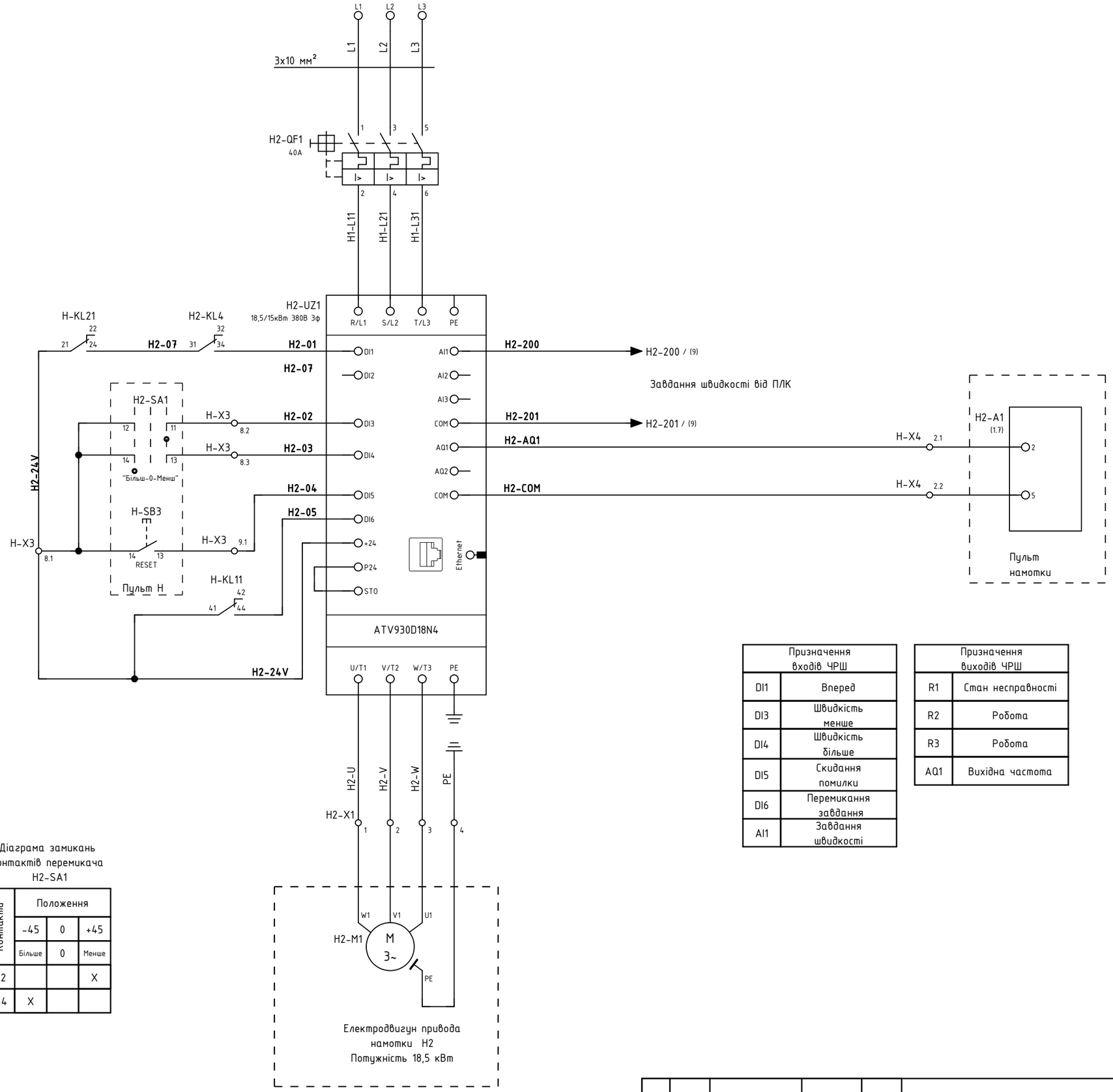

Призначення входів ЧРШ	
DI1	Вперед
DI3	Швидкість менше
DI4	Швидкість більше
DI5	Скидання помилки
DI6	Перемикання завдання
AI1	Завдання швидкості

Призначення виходів ЧРШ	
R1	Стан несправності
R2	Робота
R3	Робота
AQ1	Вихідна частота

Діаграма замикань контактів перемикача H2-SA1

Контакти	Положення		
	-45	0	+45
	Більше	0	Менше
1-2			X
3-4	X		

Зм.	Арк.	№ докум.	Підп.	Дата	ВАХА.656441.946 Е3	Аркуш 6

Перв. застосуб.

Довідк. №. 1269-1

Підп. і дата

Інв. № дубл.

Зам. інв. №

Підп. і дата

Інв. № ориг.

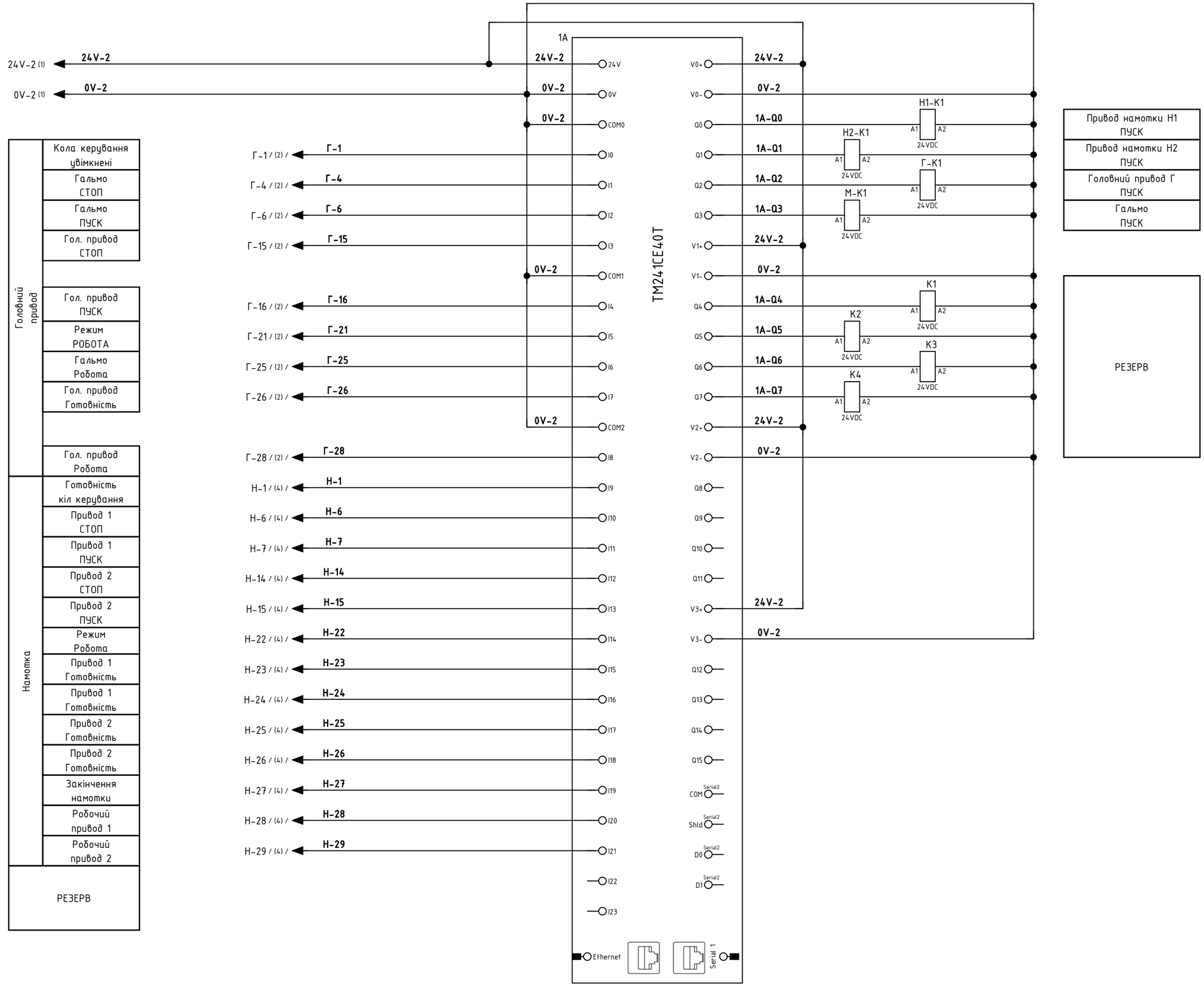

Перв. застосув.	
Довідк. №	1269-1
Підп. і дата	
Інв. № дубл.	
Зам. інв. №	
Підп. і дата	
Інв. № ориг.	

Зм.	Арк.	№ докум.	Підп.	Дата

ВАХА.656441.946 Е3

Аркуш 7

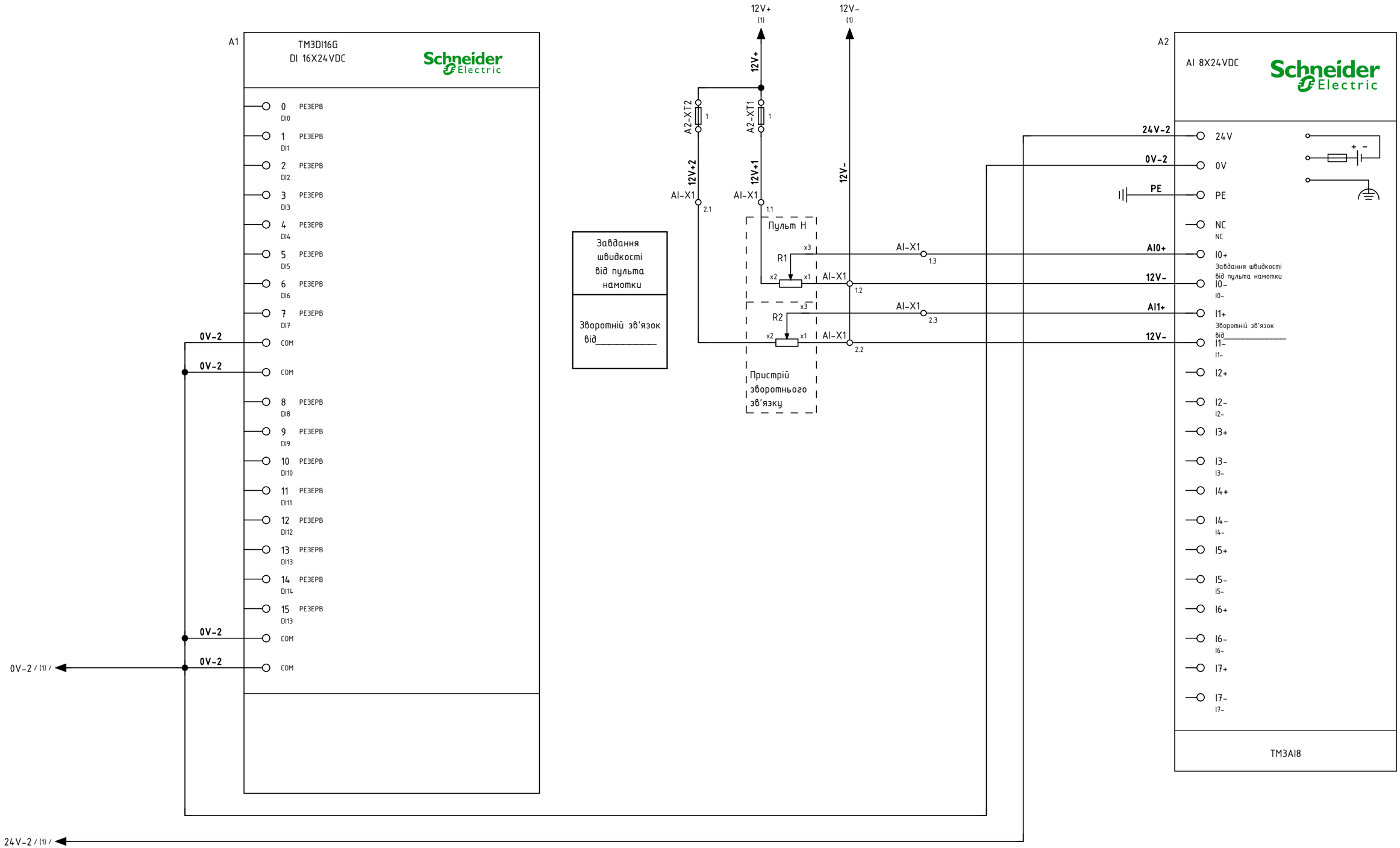

Перв. застосуб.	Довідк. №.	Підп. і дата	Інв. № дубл.	Зам. інв. №	Підп. і дата	Інв. № ориг.
	1269-1					

Зм.	Арк.	№ докум.	Підп.	Дата

ВАХА.656441.946 Е3

Аркуш 8

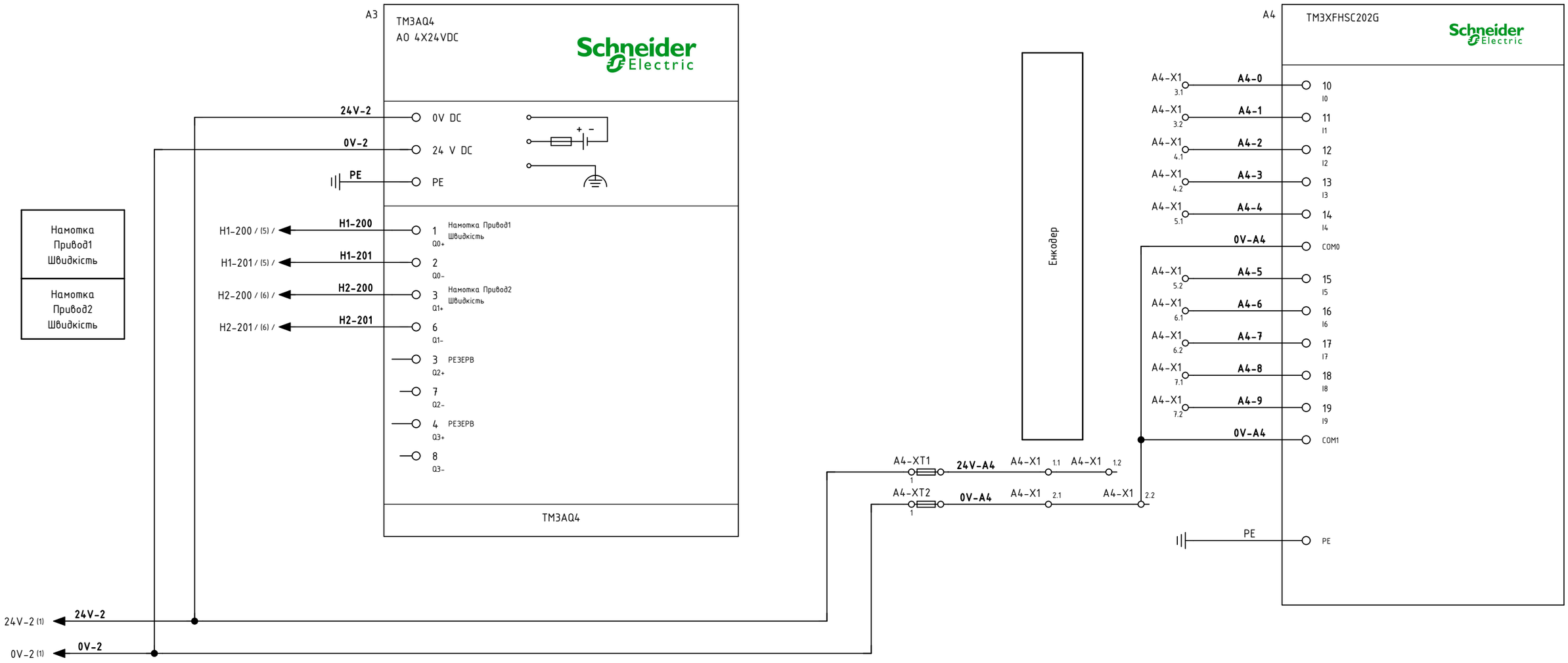

Перв. застосуб.	
Довідк. №	1269-1
Підп. і дата	
Інв. № дубл.	
Зам. інв. №	
Підп. і дата	
Інв. № ориг.	

Зм.	Арк.	№ докум.	Підп.	Дата	ВАХА.656441.946 Е3	Аркуш 9

Перв. застосуб.

Довідк. №

1269-1

Підп. і дата

Інв. № дубл.

Зам. інв. №

Підп. і дата

Інв. № ориг.

0V-X

1	0V-2
2	
3	
4	24V-2

24V-X

1	24V-2
2	
3	
4	0V-2

A4-X1

1.1	24V-A4
1.2	
2.1	0V-A4
2.2	0V-A4
3.1	A4-0
3.2	A4-1
4.1	A4-2
4.2	A4-3
5.1	A4-4
5.2	A4-5
6.1	A4-6
6.2	A4-7
7.1	A4-8
7.2	A4-9

AI-X1

1.1	12V+1
1.2	12V-
1.3	AI0+
2.1	12V+2
2.2	12V-
2.3	AI1+

T-X1

1.1	T-24+
1.2	T-24-
2.1	T-230L
2.2	T-230N
3.1	T-110L
3.2	T-110N
4.1	T-5
4.2	T-6

T-X3

1.1	T-L+
1.2	0V-2
1.3	T-20

JOG-X1

1.1	24V-2
1.2	Г-40

ES-X1

1.1	1
1.2	
2.1	
2.2	
3.1	
3.2	
4.1	
4.2	
5.1	
5.2	
6.1	
6.2	
7.1	
7.2	8

Г-X1

1	Г-U
2	Г-V
3	Г-W
4	PE

Г-X2

1	Г-L1
2	N
3	PE

Г-X3

1.1	8
1.2	0V-2
1.3	Г-1
2.1	Г-2
2.2	Г-3
2.3	Г-4
3.1	Г-5
3.2	Г-8
3.3	Г-10
4.1	Г-12
4.2	Г-13
4.3	Г-15
5.1	Г-14
5.2	Г-28
5.3	Г-02
6.1	Г-03
6.2	Г-04
6.3	Г-24V

Г-X4

1.1	Г-AQ1
1.2	Г-COM2

H1-X1

1	H1-U
2	H1-V
3	H1-W
4	PE

H2-X1

1	H2-U
2	H2-V
3	H2-W
4	PE

H-X2

1	H-L1
2	L3
3	PE

H-X3

1.1	8
1.2	0V-2
1.3	H-1
2.1	H-2
2.2	H-30
2.3	H-4
3.1	H-5
3.2	H-6
3.3	H-8
4.1	H-24
4.2	H-12
4.3	H-13
5.1	H-14
5.2	H-16
5.3	H-26
6.1	H-36
6.2	H-35
6.3	H1-24V
7.1	H1-03
7.2	H1-04
7.3	H1-05
8.1	H2-24V
8.2	H2-02
8.3	H2-03
9.1	H2-04
9.2	
9.3	

H-X4

1.1	H1-AQ1
1.2	H1-COM
2.1	H2-AQ1
2.2	H2-COM

A2-XT1

12V+1	1	12V+

A2-XT2

12V+2	1	12V+

A4-XT1

24V-A4	1	24V-2

A4-XT2

0V-A4	1	0V-2

XT1

24V-2	1	1

T-XT1

T-L+	1	24V-2

Зм.	Арк.	№ докум.	Підп.	Дата

ВАХА.656441.946 Е3

Аркуш 10

Позиц. познач.	Найменування	Артікул	Кіл-ть	Примітка
	DIN рейка			
U29;U31;U34;U36;U39	DIN-рейка перфорована 35x15	PFTS35-CF6B	5	PROFILATI
U37;U38	Тримач DIN-рейки TSTW 6/M6	0164000000	2	Weidmuller
	Автоматичний вимикач			
M1-SF1;PS1-SF1;Г-SF1;H-SF1	Автоматичний вимикач K60N 1P 6A кр.C	A9K02106	4	Schneider Electric
PS1-SF2;PS2-SF2	Автоматичний вимикач C60H-DC =500В 6A 2P кр.C	A9N61526	2	Schneider Electric
	Автоматичний вимикач захисту двигуна			
Г-QF1	Автоматичний вимикач 3P 65A	GV3L65	1	Schneider Electric
H1-QF1;H2-QF1	Автоматичний вимикач 3P 40A	GV3L40	2	Schneider Electric
	Апарати диф захисту			
QFD1	Автоматичний вимикач диференціального струму Resi9 10A C 30мA AC	R9D25610	1	Schneider Electric
	Джерела живлення			
PSU1;PSU2	Блок живлення на Din-рейку Mean Well 120вт, 24в, 5A	XDR-120-24	2	Mean Well
PSU3	Блок живлення Mean Well HDR-15-12 на Din-рейку 15вт, 12в, 1,25A	HDR-15-12	1	Mean Well
	Запобіжники			
F1;F2	Запобіжник CH 10x38 gG 4A 500B ETI	2651014	4	ETI
	Кабельні канали			
U23...U26	Перфорований кабель-канал 60x80	ECS6080	4	Elettrocanali
U32;U33;U35;U42	Перфорований кабель-канал 40x80	ECS4080	5	Elettrocanali
	Клімат контроль			
ET1	Термостат N/O для вентиляторів	NSYCCOTHO	1	Schneider Electric
M1	Вентилятор с фильтром 262x269x118 261m3, 230V, 29W, 0,8A, (223x223мм)	FULL3000	1	ESEN
M1	Решітка вентиляційна з фільтром FIL2500 262x269x35мм, (223x223мм) IP54	FIL2500	1	ESEN
	Контактори			
T-KM1;T-KM2	Контактор 3P 2,2кВт (6A) 1NO 400V AC-3, кола керування 220V AC	LC1E0610M5	2	Schneider Electric

Перв. застосуб.

Довідк. №. 1269-1

Підп. і дата

Інв. № дубл.

Зам. інв. №

Підп. і дата

Інв. № ориг.

Зм.	Арк.	№ докум.	Підп.	Дата
Розроб.		Земцова		12.2025
Перев.		Довгаль		
Прийняв				
Н.контр.				
Затв.		Довгаль		

ВАХА.656441.946 ПЕЗ

Шафа управління головним приводом та приводами намотування ФМ ВТ6

Перелік елементів

Літ.	Аркуш	Аркушів
	1	3

prisma energy group

Позиц. познач.	Найменування	Артікул	Кіл-ть	Примітка
	Контактори			
T-KM1;T-KM2	Додатковий блок контактів 2NO+2NC E 09...32	LAEN22	2	Schneider Electric
	Логічний контролер			
A1	Модуль TM3 16 вх =24В пружний зажим	TM3DI16G	1	Schneider Electric
A2	Модуль TM3 8 аналогових входів 12біт	TM3AI8	1	Schneider Electric
A3	Модуль TM3 4 аналогових виходів 12біт	TM3AQ4	1	Schneider Electric
A4	Модуль TM3 швидкісного підрахунку, пружні затиски	TM3XFHSC202G	1	Schneider Electric
1A	Базовий блок M241 40 входів/виходів транзисторні, 2 RS485, 1 Eth	TM241CE40T	1	Schneider Electric
	Освітлення			
EL1	Світильник LED T5-600-4000K-9W-220V-800L	TNSy5000699	1	TechnoSystems
SQ1	Кінцевий вимикач 10А	NSYDCM20	1	Schneider Electric
	Реле			
K1...K4;M-K1;Г-K1;H1-K1;H2-K1	Релейный модуль PLC-RPT- 24DC/21	2900299	8	Phoenix Contact
JOG-KL1;Г-KL1;Г-KL4;Г-KL10 Г-KL11;H1-KL1;H1-KL4;H2-KL1 H2-KL4;H-KL5;H-KL10;H-KL11 H-KL20;H-KL21;T-KL2;T-KL4	Реле 4CO, 24V DC	7760056079	16	Weidmuller
JOG-KL1;Г-KL1;Г-KL4;Г-KL10 Г-KL11;H1-KL1;H1-KL4;H2-KL1 H2-KL4;H-KL5;H-KL10;H-KL11 H-KL20;H-KL21;T-KL2;T-KL4	Маркування ESG 9/26 SCM	1520980000	16	Weidmuller
JOG-KL1;Г-KL1;Г-KL4;Г-KL10 Г-KL11;H1-KL1;H1-KL4;H2-KL1 H2-KL4;H-KL5;H-KL10;H-KL11 H-KL20;H-KL21;T-KL2;T-KL4	Колодка реле 4CO SCM 4CO	7760056264	16	Weidmuller
	Розетка на DIN-рейку			
XS1	Розетка 16А 220В	A9A15035	1	Schneider Electric
	Роз'єднувач			
F1	Роз'єднувач EFD10 3P, 32A 10x38	2540004	1	ETI
F2	Роз'єднувач заподіжникіївEFD 10 1p 10x38	2540001	1	ETI
QS1	Вимикач навантаження Sirco 250 Ампер	2600 3026	1	Socomec
QS1	Подовжувальна штанга для виносного управління для SIRCO 3/4 P для рукоятки S2 320mm	14001032	1	Socomec
QS1	Рукоятка виносна чорна тип S2 IP55	1421 2111	1	Socomec

Перв. застосуб.

Довідк. №. 1269-1

Підп. і дата

Інв. № дубл.

Зам. інв. №

Підп. і дата

Інв. № ориг.

Зм.	Арк.	№ докум.	Підп.	Дата

ВАХА.656441.946 ПЕЗ

Аркуш 1.1

Позиц. познач.	Найменування	Артікул	Кіл-ть	Примітка
	Сигнальна лампа			
HL1...HL3	Сигнальна лампа 22 мм 230-240В біла	XA2EVM1LC	3	Schneider Electric
	Частотний перетворювач			
Г-UZ1	Перетворювач частоти ATV930 30/22кВт 380В 3ф	ATV930D30N4	1	Schneider Electric
H1-UZ1;H2-UZ1	Перетворювач частоти ATV930 18,5/15кВт 380В 3ф	ATV930D18N4	2	Schneider Electric
	Шафа			
U1	Шафа МКК ООКЧП 20104 IP54, 2 двері, зад.ст, рим.б, тяг.зам, кр.люка, покриття (2000x1000x400 мм ВхШхГ)	МКК ООКЧП 20104	1	KONTUR
U17	А4 кишеня для документації пластик 234x278x40	NSYDPA44	1	Schneider Electric
U18	Панель монтажна 2010, для шафи 2000x1000 мм (ВхШ), цинк.(Туреччина) з кріпленням	МП-2010	1	KONTUR
U19	Кришка люка каб.ввода ниж.IP-54 - 10.4 розсувна з кріпл.гумою та покриттям (фланцев плата для шафи 1000x400 мм ШхГ)	ФП-104	1	KONTUR
U20;U21	Стінка бічна 204 IP54 з покриттям та кріпленням (для шафи 2000x400 мм ВхГ)	БС-204	2	KONTUR
U22	Цоколь 200 мм для шафи 1000x400 мм	ЦК-2104	1	KONTUR
U43	Шафа МКК ООКЧП 20126 IP54, 2 двері, зад.ст, рим.б, тяг.зам, кр.люка, покриття (2000x1200x600 мм ВхШхГ)	МКК ООКЧП 20126	1	KONTUR
U53...U58	Рейка горизонтальна для шафи Г=600 мм.	бн	6	KONTUR
U59	Панель монтажна 2012, для шафи 2000x1200 мм (ВхШ), цинк.(Туреччина) з кріпленням	МП-2012	1	KONTUR
U60	Кришка люка каб.ввода ниж.IP-54 - 12.6 розсувна з кріпл.гумою та покриттям (фланцев плата для шафи 1200x600 мм ШхГ)	ФП-126	1	KONTUR
U61	Стінка бічна 206 IP54 з покриттям та кріпленням (для шафи 2000x600 мм ВхГ)	БС-206	1	KONTUR
U62		ЦК-2126	1	KONTUR
	Швеллер перфорований			
U40;U41	Швеллер перфорований, для механічної фіксації кабелів, розміри 30x30 (ШхВ)	Шв.Перф. 30x30	2	KONTUR
	Шина			
PE	Шина мідна 25x5 (433А)		1	

Перв. застосуб.

Довідк. №. 1269-1

Підп. і дата

Інв. № дубл.

Зам. інв. №

Підп. і дата

Інв. № ориг.

Найменування	Артікул	Кіл-ть	Примітка
0V-X			
Кінцевий стопор CLIPFIX 35-9,5мм	3022218	1	Phoenix Contact
Тримач маркування KLM 3	0811969	1	Phoenix Contact
Прохідна клемма, гвинтові зажими, 2.5 mm^2, колір сірий	3044076	4	Phoenix Contact
Кінцева пластина D-UT 2,5/10	3047028	1	Phoenix Contact
24V-X			
Кінцевий стопор CLIPFIX 35-9,5мм	3022218	1	Phoenix Contact
Тримач маркування KLM 3	0811969	1	Phoenix Contact
Прохідна клемма, гвинтові зажими, 2.5 mm^2, колір сірий	3044076	4	Phoenix Contact
Кінцева пластина D-UT 2,5/10	3047028	1	Phoenix Contact
Г-X2			
Кінцевий стопор CLIPFIX 35-9,5мм	3022218	1	Phoenix Contact
Тримач маркування KLM 3	0811969	1	Phoenix Contact
Прохідна клемма, гвинтові зажими, 2.5 mm^2, колір сірий	3044076	2	Phoenix Contact
Клема для захисного дроту, гвинтові зажими, 2.5 mm^2, колір жовто-зелений	3044092	1	Phoenix Contact
Кінцева пластина D-UT 2,5/10	3047028	1	Phoenix Contact
H-X2			
Кінцевий стопор CLIPFIX 35-9,5мм	3022218	1	Phoenix Contact
Тримач маркування KLM 3	0811969	1	Phoenix Contact
Прохідна клемма, гвинтові зажими, 2.5 mm^2, колір сірий	3044076	2	Phoenix Contact
Клема для захисного дроту, гвинтові зажими, 2.5 mm^2, колір жовто-зелений	3044092	1	Phoenix Contact
Кінцева пластина D-UT 2,5/10	3047028	1	Phoenix Contact
A4-X1			
Кінцевий стопор CLIPFIX 35-9,5мм	3022218	1	Phoenix Contact
Тримач маркування KLM 3	0811969	1	Phoenix Contact
Двохярусна прохідна клемма PTTB2,5 колір сірий	3210567	7	Phoenix Contact
Кінцева пластина D-PTTB 2,5	3211634	1	Phoenix Contact

Перв. застосув.

Довідк. №. 1269-1

Підп. і дата

Інв. № дубл.

Зам. інв. №

Підп. і дата

Інв. № ориг.

Зм.	Арк.	№ докум.	Підп.	Дата
Розроб.		Земцова		12.2025
Перев.		Довгаль		
Прийняв				
Н.контр.				
Затв.		Довгаль		

ВАХА.656441.946 ПЕЗ(К)

Шафа управління головним приводом та приводами намотування ФМ ВТ6

Перелік елементів

Літ.	Аркуш	Аркушів
	1	4

prisma energy group

Найменування	Артікул	Кіл-ть	Примітка
A1-X1			
Кінцевий стопор CLIPFIX 35-9,5мм	3022218	1	Phoenix Contact
Тримач маркування KLM 3	0811969	1	Phoenix Contact
Триярусна прохідна клемми PT 2,5-3L 2.5 mm²,	3210499	2	Phoenix Contact
Кінцева пластина D-PT 2,5-3L	3211647	1	Phoenix Contact
A2-XT1			
Клема для встановлення запобіжників 5X20	3046032	1	Phoenix Contact
Запобіжник CH 5x20 F 100mA 250V	6710009	1	ETI
A2-XT2			
Клема для встановлення запобіжників 5X20	3046032	1	Phoenix Contact
Запобіжник CH 5x20 F 100mA 250V	6710009	1	ETI
A4-XT1			
Клема для встановлення запобіжників 5X20	3046032	1	Phoenix Contact
Запобіжник CH 5x20 F 100mA 250V	6710009	1	ETI
A4-XT2			
Клема для встановлення запобіжників 5X20	3046032	1	Phoenix Contact
Запобіжник CH 5x20 F 100mA 250V	6710009	1	ETI
T-X1			
Кінцевий стопор CLIPFIX 35-9,5мм	3022218	1	Phoenix Contact
Тримач маркування KLM 3	0811969	1	Phoenix Contact
Двохярусна прохідна клемма PTTB2,5 колір сірий	3210567	4	Phoenix Contact
Кінцева пластина D-PTTB 2,5	3211634	1	Phoenix Contact
T-X3			
Кінцевий стопор CLIPFIX 35-9,5мм	3022218	1	Phoenix Contact
Тримач маркування KLM 3	0811969	1	Phoenix Contact
Триярусна прохідна клемми PT 2,5-3L 2.5 mm²,	3210499	1	Phoenix Contact
Кінцева пластина D-PT 2,5-3L	3211647	1	Phoenix Contact
T-XT1			
Клема для встановлення запобіжників 5X20	3046032	1	Phoenix Contact
Запобіжник CH 5x20 F 2A 250V	6710031	1	ETI

Перв. застосуб.

Довідк. №. 1269-1

Підп. і дата

Інв. № дубл.

Зам. інв. №

Підп. і дата

Інв. № ориг.

Найменування	Артікул	Кіл-ть	Примітка
ES-X1			
Кінцевий стопор CLIPFIX 35-9,5мм	3022218	1	Phoenix Contact
Тримач маркування KLM 3	0811969	1	Phoenix Contact
Двохярусна прохідна клемма PTTB2,5 колір сірий	3210567	7	Phoenix Contact
Кінцева пластина D-PTTB 2,5	3211634	1	Phoenix Contact
JOG-X1			
Кінцевий стопор CLIPFIX 35-9,5мм	3022218	1	Phoenix Contact
Тримач маркування KLM 3	0811969	1	Phoenix Contact
Двохярусна прохідна клемма PTTB2,5 колір сірий	3210567	1	Phoenix Contact
Кінцева пластина D-PTTB 2,5	3211634	1	Phoenix Contact
Г-X1			
Кінцевий стопор CLIPFIX 35-9,5мм	3022218	1	Phoenix Contact
Тримач маркування KLM 3	0811969	1	Phoenix Contact
Прохідна клемма, гвинтове з'єднання, 16 mm^2, 1000 V, 76 A, Темно-бежевый	1020400000	3	Weidmuller
Клемма заземлення, гвинтове з'єднання, 16 mm^2	1010400000	1	Weidmuller
Г-X3			
Кінцевий стопор CLIPFIX 35-9,5мм	3022218	1	Phoenix Contact
Тримач маркування KLM 3	0811969	1	Phoenix Contact
Триярусна прохідна клемми PT 2,5-3L 2.5 mm^2,	3210499	6	Phoenix Contact
Кінцева пластина D-PT 2,5-3L	3211647	1	Phoenix Contact
Г-X4			
Кінцевий стопор CLIPFIX 35-9,5мм	3022218	1	Phoenix Contact
Тримач маркування KLM 3	0811969	1	Phoenix Contact
Двохярусна прохідна клемма PTTB2,5 колір сірий	3210567	1	Phoenix Contact
Кінцева пластина D-PTTB 2,5	3211634	1	Phoenix Contact
XT1			
Клема для встановлення запобіжників 5X20	3046032	1	Phoenix Contact
Запобіжник CH 5x20 F 2A 250V	6710031	1	ETI
H1-X1			
Кінцевий стопор CLIPFIX 35-9,5мм	3022218	1	Phoenix Contact
Тримач маркування KLM 3	0811969	1	Phoenix Contact

Перв. застосув.

Довідк. №. 1269-1

Підп. і дата

Інв. № дубл.

Зам. інв. №

Підп. і дата

Інв. № ориг.

Найменування	Артікул	Кіл-ть	Примітка
H1-X1			
Прохідна клемма, гвинтове з'єднання, 16 mm², 1000 V, 76 A, Темно-бежевый	1020400000	3	Weidmuller
Клемма заземлення, гвинтове з'єднання, 16 mm²	1010400000	1	Weidmuller
H2-X1			
Кінцевий стопор CLIPFIX 35-9,5мм	3022218	1	Phoenix Contact
Тримач маркування KLM 3	0811969	1	Phoenix Contact
Прохідна клемма, гвинтове з'єднання, 16 mm², 1000 V, 76 A, Темно-бежевый	1020400000	3	Weidmuller
Клемма заземлення, гвинтове з'єднання, 16 mm²	1010400000	1	Weidmuller
H-X3			
Кінцевий стопор CLIPFIX 35-9,5мм	3022218	1	Phoenix Contact
Тримач маркування KLM 3	0811969	1	Phoenix Contact
Триярусна прохідна клемми PT 2,5-3L 2.5 mm²,	3210499	9	Phoenix Contact
Кінцева пластина D-PT 2,5-3L	3211647	1	Phoenix Contact
H-X4			
Кінцевий стопор CLIPFIX 35-9,5мм	3022218	1	Phoenix Contact
Тримач маркування KLM 3	0811969	1	Phoenix Contact
Двохярусна прохідна клемма PTTB2,5 колір сірий	3210567	2	Phoenix Contact
Кінцева пластина D-PTTB 2,5	3211634	1	Phoenix Contact
H-X5			
Кінцевий стопор CLIPFIX 35-9,5мм	3022218	1	Phoenix Contact
Тримач маркування KLM 3	0811969	1	Phoenix Contact
Триярусна прохідна клемми PT 2,5-3L 2.5 mm²,	3210499	1	Phoenix Contact
Кінцева пластина D-PT 2,5-3L	3211647	1	Phoenix Contact
H-XT1			
Клема для встановлення запобіжників 5X20	3046032	1	Phoenix Contact
Запобіжник CH 5x20 F 2A 250V	6710031	1	ETI

Перв. застосуб.

Довідк. №. 1269-1

Підп. і дата

Інв. № дубл.

Зам. інв. №

Підп. і дата

Інв. № ориг.

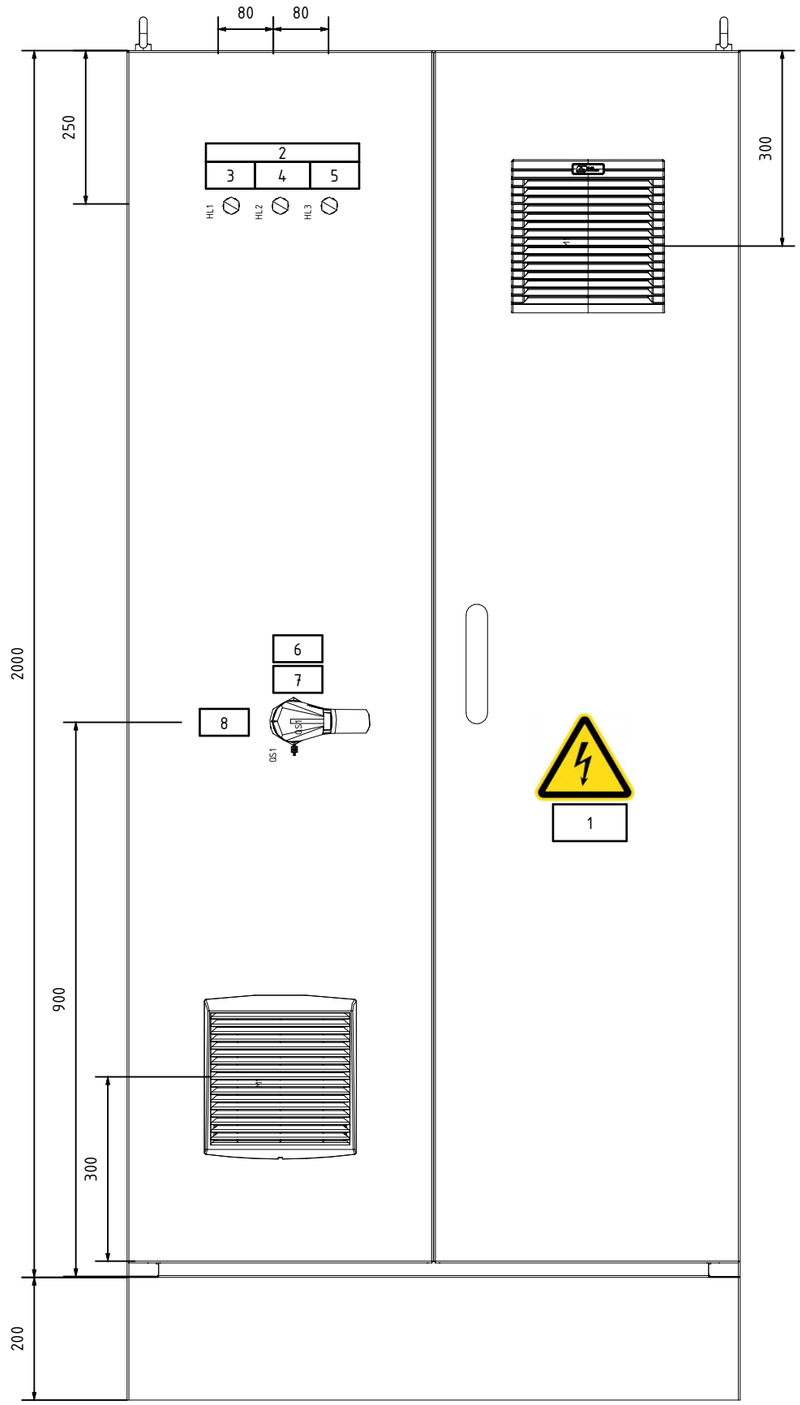

Номер рамки	Текст надпису	Кіл.
1	ПАСПОРТНА ТАБЛИЧКА	1
2	НАЯВНІСТЬ НАПРУГИ НА ВВОДІ	1
3	ФАЗА А	1
4	ФАЗА В	1
5	ФАЗА С	1
6	ВВІДНИЙ АПАРАТ	1
7	ВКЛЮЧЕНО	1
8	ВІДКЛЮЧЕНО	1

1. В шині PE виконати два отвори Ø10, 4 отвори Ø6 для підключення зовнішніх кабелів.
2. Вентилятор встановити в нижній частині шафи. Напрямок потоку повітря – до шафи
3. Місце встановлення ввідного апарату уточнити за місцем.
   За необхідності рубильник встановити на швелер перфорований

					ВАХА.656441.946			В3
Зм.	Арк.	№ докум.	Підп.	Дата	Шафа управління головним приводом та приводами намотування ФМ ВТ6	Літ.	Маса	Масштаб
Розроб.		Земцова		12.2025				
Перев.		Довгаль						
Т.Контр.					Вид загальний	Аркуш 1	Аркушів 2	
Прийняв								
Н.контр.								
Затв.		Довгаль						

Перв. застосуб.

Довідк. №

1269-1

Підп. і дата

Інв. № дубл.

Зам. інв. №

Підп. і дата

Інв. № ориг.

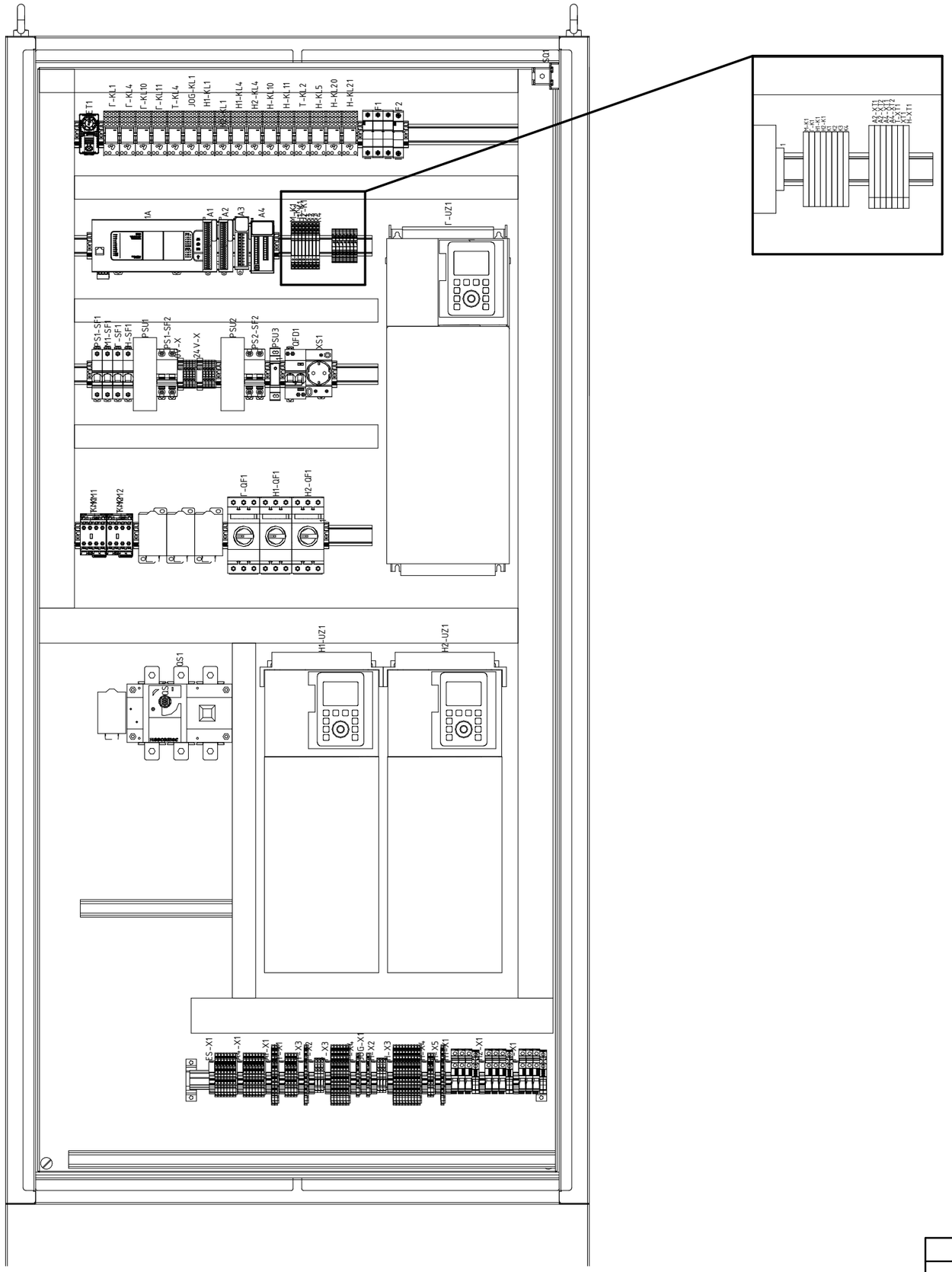

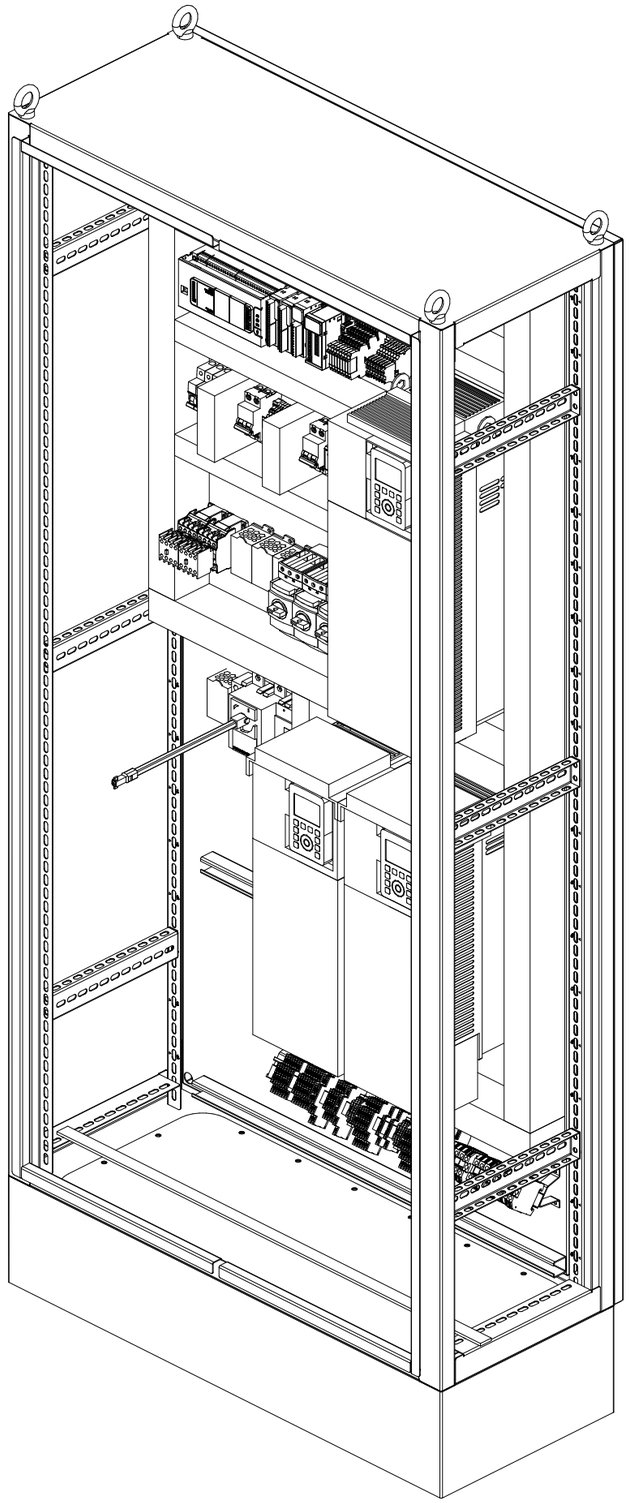

Зм.	Арк.	№ докум.	Підп.	Дата	ВАХА.656441.946 В3	Аркуш
						2

Перв. застосуб.

Довідк. №

1269-1

Підп. і дата

Інв. № дубл.

Зам. інв. №

Підп. і дата

Інв. № ориг.